BZ-2.0

中心轴双向开启型地弹簧90°止动装置最大开度116°

最大承重 The door is	适合门扇尺寸 Suitable for hte size of door
80～100KG	800×2000MM

安装注意须知 Installation note

1、不能因“门偏长装不上进门框”而磨削地弹簧轴心斜面，结果在使用时会发出响声，中心定位会晃动。
2、中心下手绝对不能用铆钉固定，否则由此引起的不良后果，本公司不负任何责任。
3、下手调整必须顶靠门的两内侧面以加强中心定位作用,否则门的中心定位会有晃动。
4、套在轴心处的防尘套不允许取走，否则由此引起的漏油等不良后果，本公司不负任何责任。
5、调整地弹簧前后左右位置后，须将螺丝紧固，使地弹簧固定，否则在使用时地弹簧会产生晃动。
6、安装完毕，关门速度由速度调整螺丝调整，顺时针慢，逆时针快，调速未完成，切记不可用手强力关门以免损坏门和地弹簧。
7、禁止门扇开启超过116° 度。以免损坏门和地弹簧。

注：正确安装：使用时平稳灵活无嘈音。
错误安装：使用时开关门会发出响声。

地弹簧尺寸图 Spring size chart

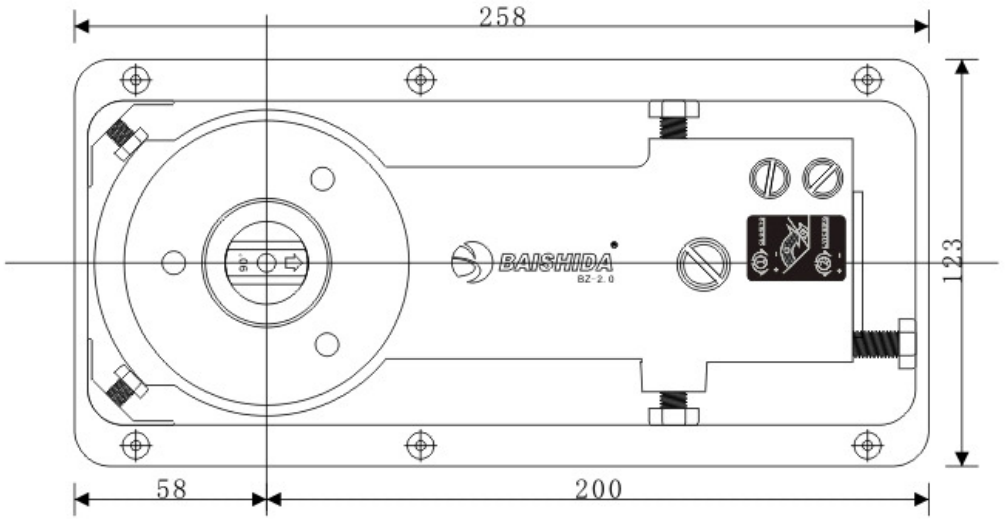

注意事项：速度调整螺丝，只能作微量调整，不得旋出。
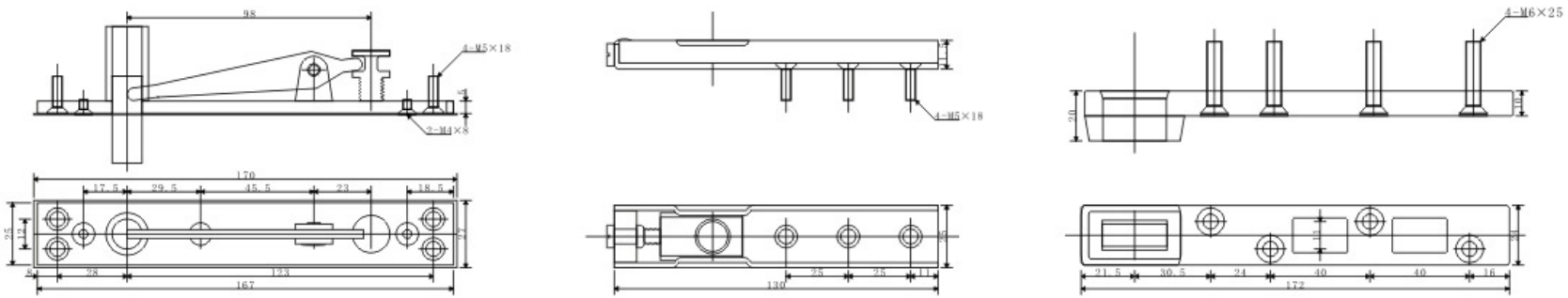
零部件尺寸图 Parts dimension drawing